DUCHAS

JUEGO DUCHA+MONOCONTROL BORA CROMADO

*Ducha con soporte a muro, que facilita el flujo y la temperatura del agua, dentro del espacio de baño, una referencia moderna e innovadora.

*Chorro tipo lluvia que reparte de forma uniforme y abundante el agua sin desperdiciarla y generando ahorro en el consumo de líquido, sus salidas de agua inhiben la acumulación de minerales que taponan la regadera.

*El cuerpo de la ducha es fabricado en acero inoxidable y el cromado es aplicado con un proceso que asegura la durabilidad y resistencia al rayado, el desgaste y la humedad.

NOTA: La fotografía del producto es ilustrativa, algunos atributos de color y textura pueden variar de acuerdo con la resolución de su pantalla y diferir de la realidad.

CARACTERÍSTICAS DEL PRODUCTO

Referencia:	CE1535-10-CHR
Colección:	Bora
Cuerpo principal:	Mezclador: Cuerpo latón Ducha y barra: Acero Inoxidable
Acabado:	Cromado
Presión de trabajo:	0.1 Mpa – 0.6 Mpa.
Consumo máximo de agua L / MIN:	10
Garantía:	1 año
Servicio de armado:	Nuestros productos vienen desarmados y empacados en su debida caja, requieren ensamble o armado no incluido en el precio de venta.

PLANOS DEL PRODUCTO

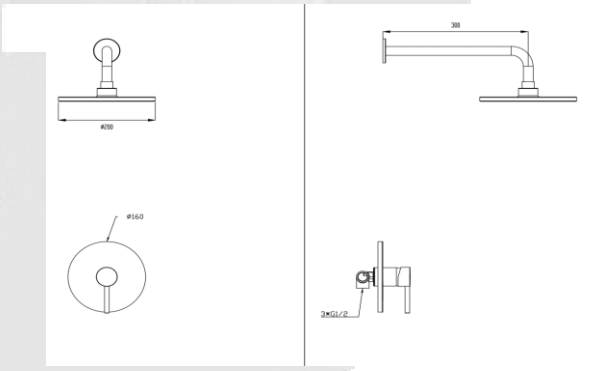

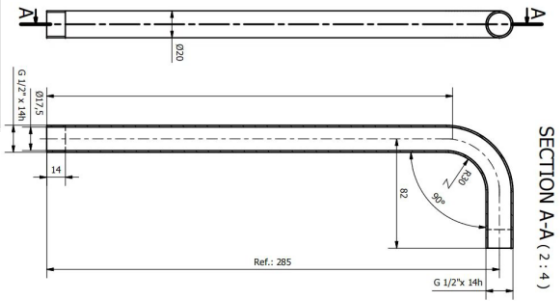

NOTA: Estas dimensiones son nominales y pueden variar entre modelos, tolerancia de +/- 2mm

LIMPIEZA Y MANTENIMIENTO

- Se recomienda utilizar jabón neutro y agua. No usar esponjas, cepillos o polvos abrasivos para la limpieza.
- Evite golpear la ducha con objetos pesados o herramientas contundentes, ya que estos pueden fracturar el producto.
- Se recomienda aplicar este mantenimiento a diario en zonas costeras y en zonas no costeras cada 2 o 3 días.
- No aplique productos abrasivos, ácidos o disolventes en el mantenimiento de este producto.